03- RECOMENDACIONES DE USO

EN EL CONGELADOR

IMPORTANTE:

- **El cubo de hielo o fuente metálica recién extraídos de un congelador no deberá entrar en contacto con la piel. Si esto sucediera, coloque la mano y el elemento que se haya adherido a la misma bajo un chorro de agua tibia o natural, nunca intente despegarlo a la fuerza.**
- **No deberán consumirse demasiados fríos los productos a base de agua , por ejemplo, helados.**
- **No almacenar botellas con bebidas gasificadas.**

PLAN DE CONGELAMIENTO

- Los símbolos de los diferentes tipos de alimentos indican la duración máxima en meses de conservación de los mismos.

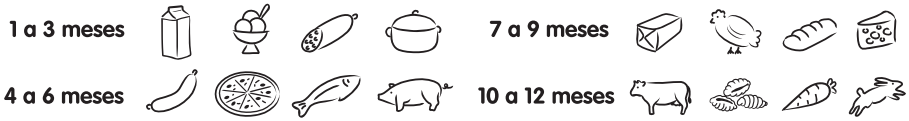

SISTEMA DE IDENTIFICACIÓN DE LOS CAJONES

- En la parte superior izquierda de los cajones están representados los diferentes símbolos de los alimentos.
  En la parte derecha figura una hilera con números y un total de 12 puntos. Cada punto o número indica el mes en el cual se producirá el vencimiento del alimento.
  Por ejemplo: 1(enero), 6 (junio), etc.

Aplica para los modelos KGS- 4094, KGB- 4094, KGA - 4094, GSA-2694, KAD-3294 y KFVA25

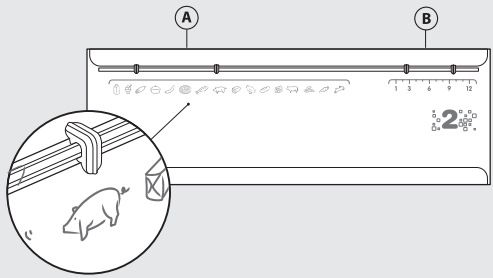

Le damos a continuación un ejemplo de utilización:

Almacena carne de cerdo en el mes de Mayo, la duración se encuentra entre 4 a 6 meses, si adoptamos 5 meses, el vencimiento se producirá aproximadamente a partir del mes de Octubre.

Se fijará en las guías el indicador (A) sobre el símbolo carne de cerdo y el (B) sobre el punto equivalente al mes 10 (octubre).

03- RECOMENDACIONES DE USO

ACUMULADOR DE FRÍO

Aplica para los Modelos
GSA-2694, KGS-4094, KGB-4094,
KGA-4094 y KFVA25.

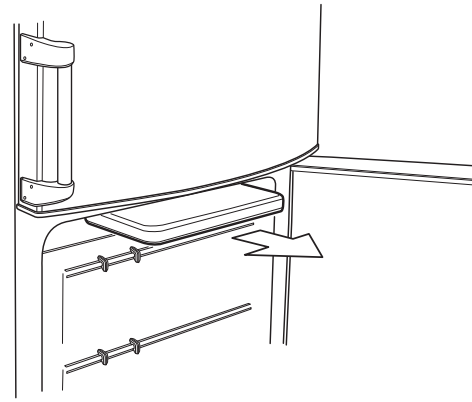

Figura 14

- El congelador posee, como accesorio original de fábrica, un acumulador de frío, que se ubicará en el estante superior de la unidad congeladora y que ha sido especialmente diseñado para tal fin.
- La función más importante de este acumulador es la de prolongar la conservación de los alimentos ya congelados en caso de, por ejemplo, un corte de energía eléctrica.
  El máximo rendimiento del acumulador (que se obtiene después de haberlo enfriado -18º C durante 24 hs.) permite mantener el frío por más tiempo respecto de unidades que no posean acumulador.
- Además puede también ser usado fuera de la unidad, cuando haga sus compras de productos congelados. Para ello, bastará colocarlo en una conservadora portátil y trasladar en ella los alimentos, evitando así el riesgo de la interrupción de la cadena de frío y prolongando el tiempo para transportarlos.
- Asimismo, el acumulador de frío resulta muy práctico para ser usado en heladeras portátiles en ocasión de salidas tales como viajes, week-end, vacaciones, etc. E incluso, para ser utilizado como bandeja sobre la mesa a fin de mantener frescos diversos alimentos como fiambres y postres o bebidas.
- Cuando se usa el acumulador de frío fuera del congelador, es necesario que el líquido que contienen se encuentre totalmente congelado, lo cual garantiza una temperatura de -13º C (13º C bajo cero), o más bajo aún, y es fácil de comprobarlo, golpeándolo.

04- TIPS PARA APROVECHAR AL MÁXIMO SU HELADERA

CONGELAMIENTO DE ALIMENTOS

- Para que los alimentos conserven su valor nutritivo, vitaminas, buen aspecto y sabor, es necesario que se congele el centro de los alimentos lo más rápidamente posible.
- Por esta razón no hay que introducir grandes cantidades de una sola vez.
- Además es aconsejable repartirlos entre los distintos cajones o apoyarlos en el piso del congelador.

Aplica para los modelos KD-4394, KDB-4394, KDA-4394, KFA-3494. KGS-4094, KGB-4094, KGA-4094, KHD43, KHDA43, KHDB43, KAD-3294, GSA-2694, KFVA25 y KHD31F.

ENFRIAMIENTO RÁPIDO EN FREEZER

Si tiene uno de estos modelos KGS-4094, KGB-4094, KGA-4094, KFVA25 y GSA-2694 cuenta con la función Super Frost que permite enfriar mas rápidamente las bebidas y alimentos que conserve en su freezer. Es ideal para visitas inesperadas donde necesita acelerar el proceso de enfriamiento.

CONSEJOS PARA AHORRAR ENERGÍA

No coloque su Refrigerador, cerca de algún aparato de calefacción. Una temperatura ambiente demasiado elevada aumenta los períodos de funcionamiento del compresor.

No introduzca alimentos calientes. Déjelos enfriar a temperatura ambiente antes de introducirlos en su unidad.

Coloque y anote los paquetes introducidos en el Congelador de manera que los pueda sacar rápidamente. Evitará así aperturas prolongadas de la puerta y pérdidas innecesarias de frío.

No coloque alimentos sin sus envoltorios adecuados porque se formará escarcha excesiva que afectará el rendimiento.

Quite el polvo del condensador (parrilla trasera) periódicamente.

Algunas horas antes de introducir los productos en el congelador, colocarlo en posición "Super Frost".

El no uso de los cajones de almacenamiento, provoca un aumento del consumo de energía por una mayor pérdida de frío ante las aperturas de puertas.

ALMACENADO DE ALIMENTOS

- Cuando proceda al guardado de productos congelados o a congelar, tome la precaución que los mismos NO sobrepasen el borde superior de los cajones (o del frente/cajón), evitará así que los productos se peguen al estante superior. Si se pegasen y Usted fuerza el cajón para extraerlo, puede dañar partes vitales de su unidad. Tenga en cuenta que algunos productos aumentan su volumen al congelarse, agravando aún más lo expuesto.

04- TIPS PARA APROVECHAR AL MÁXIMO SU HELADERA

CONSERVACIÓN DE ALIMENTOS CONGELADOS

- Debe tenerse en cuenta que los productos congelados ADQUIRIDOS EN UN COMERCIO, deben ser transportados a su congelador SIN PERDIDA DE TIEMPO PARA EVITAR QUE ESTOS AUMENTEN SU TEMPERATURA ya que perderán su calidad.
- Es aconsejable anotar y marcar los envases colocados en el congelador, para evitar largas búsquedas y en consecuencia aperturas prolongadas.

EN CASO DE CORTE DE CORRIENTE,
evite abrir la puerta para impedir una subida demasiado rápida de la temperatura interior.

Ⓐ

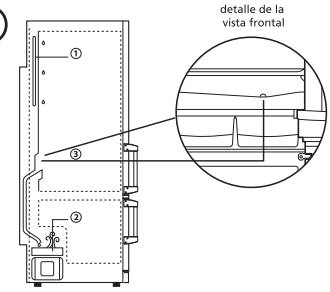

Lateral modelos
KGS - 4094, KGB - 4094
KGA - 4094, KAD - 3294

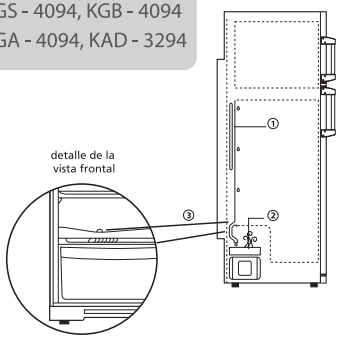

Lateral modelos
KD - 4394, KDB - 4394
KDA - 4394, KFA - 3494
KSA – 3290, KHD43
KHDA43, KHDB43
KHHA30, KHD31F

DESCONGELAMIENTO DEL REFRIGERADOR

- El descongelamiento de la placa evaporadora (1) del Refrigerador es automático.
- El agua del descongelamiento se deposita dentro de un recipiente (2) sobre el compresor, y el calor del mismo la evapora sin intervención manual.
- Procure siempre que el orificio (3) por el cual se escurre el agua de la placa evaporadora (1) no se tape con restos de alimentos.

LIMPIEZA DEL DESAGOTE (3)
DEBERA LIMPIARSE PERIODICAMENTE.
PRIMERO INTRODUZCA UN ELEMENTO FLEXIBLE, COMO POR EJEMPLO UN SORBETE O SIMILAR, UNOS 3 o 4 CM PARA EMPUJAR POSIBLES OBSTRUCCIONES DEL CONDUCTO.
LUEGO VUELQUE EN LA CANALETA EL EQUIVALENTE A UN POCILLO DE CAFÉ CON AGUA CALIENTE (NO HIRVIENDO).

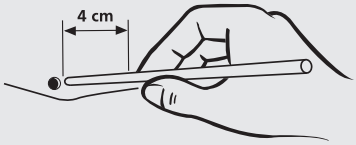

04- TIPS PARA APROVECHAR AL MÁXIMO SU HELADERA

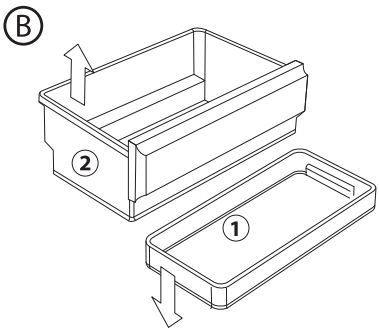

Sólo modelos KGS-4094, KGA-4094, KGB-4094, KAD-3294, GSA-2694 y KFVA25.

DESCONGELAMIENTO DEL CONGELADOR Y LIMPIEZA DE LA ESCARCHA

- Después de un servicio prolongado, puede formarse escarcha en las placas evaporadoras.
- No emplee jamás cuchillos ni objetos metálicos que puedan dañar el circuito frigorífico.
- Cuando la capa sea muy importante, se debe hacer un descongelamiento seguido de una limpieza. Esta operación se debe hacer como mínimo una vez al año, en caso que se forme hielo después de un corte de energía u otra circunstancia, también hay que hacer un descongelamiento total seguido de una limpieza.

- Los modelos KGS-4094, KGA-4094, KGB-4094, KAD-3294, GSA-2694 y KFVA25, poseen una bandeja colectora de agua (1) colocada debajo del cajón inferior (2), la cual debe ser separada de este último tirando en los sentidos indicados en la figura.
- Una vez realizada esta operación colocar nuevamente la bandeja en su lugar inicial, de manera que pueda recoger el agua del descongelamiento.
- Es necesario que en el momento en que se efectúe el descongelamiento, los alimentos se encuentren perfectamente congelados.
- Para los modelos KGS-4094, KGA-4094 y KGB-4094, apague el congelador pulsando la tecla de marcha parada ó pulsando 5 segundos el control digital de nivel 7 de la figura 13 (página 9). Para los modelos KHD43, KHDA43; ; KHDB43, KD-4394, KDA-4394, KDB-4394, KFA-3494, KAD-3294 y KHD31F, pasar el control de temperatura al punto cero, ver figura 7 (página 7).
- Sacar los alimentos congelados y envolverlos con varias hojas de papel ó con repasadores y guardarlos en lugar fresco o en un refrigerador u otro congelador.
- Mantener abierta la puerta del congelador. El proceso de deshielo podrá acelerarse colocando un recipiente con agua muy caliente (no hirviendo) encima de una de las placas generadoras de frío. Modelos KGS-4094; KGB-4094; KGA-4094, GSA-2694 y KAD-3294.

PARA EL PROCESO DE DESHIELO JÁMAS DEBERÁN INTRODUCIRSE CALENTADORES ELÉCTRICOS.

04- TIPS PARA APROVECHAR AL MÁXIMO SU HELADERA

MANTENIMIENTO

- Antes de cualquier intervención en las partes eléctricas, quite la ficha de la unidad del tomacorriente.
- Las únicas operaciones de mantenimiento constituyen el descongelamiento, la limpieza y quitar el polvo periódicamente.

LIMPIEZA DEL BURLETE

HAGALA SOLO A TEMPERATURA AMBIENTE. UTILICE UN CEPILLO DE CERDAS BLANDAS MOJADO EN UNA SOLUCION DE AGUA CALIENTE (NO HIRVIENDO) Y DETERGENTE. NO USE ELEMENTOS PUNZANTES (NI LAS UÑAS) PARA REMOVER MANCHAS Y SUCIEDAD DEL BURLETE.

- Periódicamente debe sacarse el polvo del condensador (parrilla) con la ayuda de un pincel, cepillo de cerdas blandas o aspiradora. Tenga cuidado durante esta operación de no deformar los caños ni arrancar ningún cable.

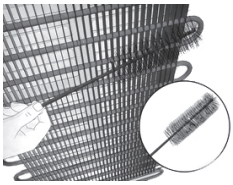

AUSENCIAS PROLONGADAS

- Para períodos de ausencia corta su Refrigerador podrá permanecer conectado.
- Si su Refrigerador tuviera que estar sin funcionar durante un largo tiempo, desenchúfelo límpielo como se ha indicado anteriormente y deje las puertas entreabiertas para evitar la formación de malos olores.

Para los modelos con control mecánico

- Si Ud. desea en el modelo KGS-4094, KGA-4094 ó KGB-4094, que sólo funcione el congelador, gire la perilla del refrigerador a la posición cero, límpielo y deje la puerta entreabierta.
- Si desea desconectar el congelador pulse la perilla parada/arranque, la luz verde se apagará y el compresor dejará de funcionar, límpielo y deje la puerta entreabierta.
- De elegir cualquiera de las últimas dos opciones, NO quite la ficha del tomacorriente.

Para los modelos con control digital

- En los modelos KGS-4094, KGA-4094 ó KGB-4094 podrá utilizar la función "Vacaciones" para dejar funcionando solamente el congelador y apagar el refrigerador. También podrá apagar el congelador y dejar funcionando el refrigerador, ó apagar ambos sin desenchufar la heladera.
- Cualquier de los dos que se apaguen por tiempo prolongado, límpielo como se indicó anteriormente y deje la puerta entreabierta para evitar la formación de malos olores.
  Para configurar estas modalidades, ver Panel de control digital en la página 9.
- De elegir cualquiera de las opciones mencionadas en este párrafo, NO quite la ficha del tomacorriente.

05- SOLUCIÓN DE PROBLEMAS

CAUSAS Y POSIBLES SOLUCIONES

LA HELADERA NO FUNCIONA	
Falta de energía.	Verifique el fusible o el disyuntor de la residencia, vea también si el enchufe está conectado al tomacorriente.
Tensión muy baja / alta (esto puede ser notado por las oscilaciones de luminosidad de las lámparas de su casa).	Instale un estabilizador automático de voltaje con potencia mínima de 1000 watts.
Tomacorriente descompuesto	Conecte otro aparato en ese tomacorriente para verificarlo y cambie el enchufe si es necesario.
Cable de alimentación dañado.	Llame al Servicio Técnico autorizado o pongase en contacto con su revendedor.
Ha actuado la protección eléctrica de su casa sobre la línea de tensión a la que está conectada.	Verifique el fusible o el disyuntor de la resistencia.
RUIDOS	
Instalación en un lugar no adecuado.	Vea el ítem "Instalación/Ubicación" (Nivelación y preparación. Ver pág. 4)
Nivelación en un lugar no adecuado.	Regule las patas estabilizadoras (Nivelación y preparación. Ver pág. 5).
Tubos en la parte trasera tocando la pared.	Aleje el producto de la pared (Ubicación. Ver pág. 4).
REFRIGERACIÓN INSUFICIENTE	
Las puertas estan siendo abiertas con mucha frecuencia.	Abra las puertas solamente cuando sea necesario.
Control de temperatura en la posición incorrecta.	Ajustelo conforme el ítem "Primer uso" (Control de la temperatura. Ver pág. 7 a 11).
CONDENSACIÓN EXTERNA	
Elevada humedad del aire ambiente (normal en ciertos climas y épocas del año).	Si la humedad ambiente, donde se ubica el refrigerador, se encuentra al 75% o más, es normal que presente condensación externa (sudor) sin que incida en el rendimiento del refrigerador.

05- SOLUCIÓN DE PROBLEMAS

CONDENSACIÓN EXTERNA	
Mala adherencia del burlete del contorno de la puerta.	Regule las patas delanteras de modo que mantengan la heladera levemente inclinada hacia atrás.
LAMPARA NO ENCIENDE	
Lámpara quemada.	En el caso que la lámpara deje de funcionar, llame a nuestro Centro de Información y Asesoramiento al Usuario 0810-222-5644.
CONDENSACIÓN INTERNA	
Apertura de puertas muy frecuente.	Abra las puertas solamente cuando sea necesario.
Alimentos desembalados y/o recipientes con líquidos sin tapar (humedad excesiva).	Embale los alimentos y/o tape los recipientes.
Mala adherencia del burlete que recubre el contorno de la puerta.	Regule las patas delanteras de modo que mantengan la heladera levemente inclinado hacia atrás.
Almacenaje de alimentos calientes en la heladera.	Espere a que descienda la temperatura de los alimentos antes de ponerlos en la heladera.
Puertas mal cerradas.	Verifíque si algún objeto está impidiendo el cierre completo de las puertas o nivele la misma. "Instalación" (Nivelamiento y preparación. Ver pág 5).
Control de temperatura en la posición incorrecta.	Ajustelo conforme el ítem "Primer uso" (Control de la temperatura. Ver pág. 7 a 11).
EL MOTOR FUNCIONA MUCHO TIEMPO O NO CORTA	
La heladera ha sido cargada con gran cantidad de alimentos.	Aguarde hasta estabilizar la temperatura de los alimentos.
La heladera acaba de ser instalada.	Aguarde hasta estabilizar la temperatura de los alimentos.
Las puertas estan siendo abiertas con mucha frecuencia.	Abra las puertas solamente cuando sea necesario
EL MOTOR FUNCIONA MUCHO TIEMPO O NO CORTA	
Puertas mal cerradas.	Verifíque si algún objeto está impidiendo el cierre completo de las puertas o nivele la misma. "Instalación" (Nivelamiento y preparación. Ver pág 5).

05- SOLUCIÓN DE PROBLEMAS

EL MOTOR FUNCIONA MUCHO TIEMPO O NO CORTA

El mando de temperatura está en posición máximo frio.	Ajústelo conforme al ítem "Primer uso" (Panel de control. Ver pág. 7 a 11).
El condensador requiere limpieza.	Límpielo conforme al ítem "Mantenimiento" (Ver pág. 18).

RUIDOS NORMALES

CRUJIDOS:

- Los crujidos pueden ser debidos al desprendimiento del hielo que es formado en el interior del freezer. Es el mismo ruido que ocurre cuando cubitos de hielo son retirados del freezer y expuestos a temperatura ambiente. Los crujidos pueden aun ocurrir en el momento en el que el compresor conecta o desconecta. Así también pueden escucharse crujidos por la contracción del poliuretano que funciona como aislante del sistema frigorífico.

RUIDOS DEL COMPRESOR:

- Ruido característico de motor. Significa que el compresor está en funcionamiento.
  Importante *Variaciones en el tiempo que el compresor queda encendido son normales. Este tiempo varía en función de varios factores: cantidad de alimentos almacenados, días fríos o calientes, cantidad de apreturas de puerta.*

RUIDOS DE EXPANSIÓN DEL GAS:

- Ruido característico de la expansión del gas en el sistema de refrigeración. Es un ruido semejante al generado cuando se llena un globo de aire.

RUIDOS DEL SISTEMA DE DESCONGELAMIENTO:

- Ruido característico de agua escurriendo. Ocurre cuando la heladera está haciendo el descongelamiento automático.

06- CONTACTO

¿SABÍA QUE...?

Ud. cuenta con un centro de atención para realizar consultas sobre el funcionamiento de su producto.

0810-222-5644

Escribanos a: atclientes@autosal.com.ar

Trabajamos constantemente para brindarle el mejor Servicio Post-Venta: confiable y de calidad.

También puede encontrar nuestra red exclusiva de Servicio Post-Venta en la siguiente dirección web:
www.kohinoor.com.ar/tienda/service

07- GARANTÍA Y REGISTRO DE PRODUCTO

AUTOSAL SA garantiza el correcto funcionamiento de su Refrigerador-Congelador o Congelador de apertura frontal o Refrigerador sin compartimiento de baja temperatura KOH-I-NOOR contra todo defecto de fabricación o falla en el uso normal del mismo, por el termino de 12 meses a contar de la fecha de compra. Para hacer uso de la misma deberá conservar en su poder la factura ó boleto (ticket) de compra. Queda expresamente entendido que su Refrigerador-Congelador libre de escarcha (No Frost DouCooling) o Refrigerador-Congelador de apertura frontal o Refrigerador sin compartimiento de baja temperatura ha sido fabricado únicamente para el uso personal y/o doméstico y no industrial y/o comercial. Los términos de esta garantía presuponen el uso de su unidad de acuerdo con las instrucciones, condiciones de uso, instalación y mantenimiento recomendadas en el manual de instrucciones de uso y que forman parte de la misma, por lo que cualquier inconveniente, deterioro o rotura que se origine en el uso incorrecto e inadecuado del artefacto, determinan automáticamente la caducidad de esta garantía. La garantía contempla el cambio de las partes que resulten defectuosas, siempre y cuando no se comprueben en nuestro examen: maltratos, tentativas de reparación por personal que no sea de nuestro SERVICIO TECNICO AUTORIZADO y/o los autorizados por la empresa, o no haber seguido correctamente las instrucciones suministradas por el manual de instrucciones de uso.

AUTOSAL SA no asume ninguna otra obligación fuera de las especificadas en la presente, ni autoriza a otorgar garantía en su nombre a persona o comercio alguno. La presente garantía quedará sin valor, caducando la misma en el caso que se encuentre testada, sobrescrita, sobre raspada, con tachaduras y/o enmiendas y/o otra forma que altere el texto y el contenido original de la misma.

OBSERVACIONES

Esta garantía comprende la presentación de SERVICIO TÉCNICO ALITORIZADO en todo el territorio de la República Argentina sin cargo por mano de obra, repuestos, fletes y seguros, dentro del periodo de garantía establecido bajo condición que el daño sufrido por su unidad no lo sea por; a) Inundaciones, incendios, terremotos, tormentas eléctricas, golpes o accidentes de cualquier naturaleza; b) instalación y uso no conforme a lo especificado en el manual de instrucciones de uso ; c) daños originados por el transporte en cualquiera de sus formas; d) incorrecta conexión eléctrica del electrodoméstico; e) la ausencia en la red eléctrica de disyuntor diferencial.

En los lugares donde no hubiera un SERVICIO TÉCNICO AUTORIZADO, deberá contactarse con el teléfono 0810-222-5644, para informarse como proceder.

En todos los casos, nuestro SERVICIO TÉCNICO AUTORIZADO determinara si las reparaciones se deben efectuar en el domicilio del usuario o la unidad debe enviarse al local del SERVICIO TÉCNICO para realizar la reparación. No enviarla unidad sin previa consulta, con lo que evitará molestias, demoras, pérdidas, daños, costos innecesarios, etc. Toda intervención de nuestro personal realizado a pedido del comprador dentro del plazo de garantía, que no fuera originado por falla o defecto alguno cubierto por este certificado, deberá ser abonado por el interesado de acuerdo con la tarifa vigente, en los rubros de repuestos, mano de obra y/o visita. La reparación de la unidad será efectuada en un plazo máximo de 30 días hábiles, desde la fecha de recepción de la unidad en nuestro SERVICIO TÉCNICO AUTORIZADO sito en Salcedo 1142, Lomas del Mirador (B1752ETX) Prov. de Buenos Aires, o en el SERVICIO TÉCNICO AUTORIZADO de su zona o el asignado por nosotros.

El periodo de 30 días para el cumplimiento de la reparación podrá extenderse hasta un máximo de 60 días en caso de averías muy importantes o por no conseguir y/o la faltante de repuestos sean los mismos nacionales o importados.

07- GARANTÍA Y REGISTRO DE PRODUCTO

En caso de que el usuario no permita el acceso al domicilio al TÉCNICO AUTORIZADO O SERVICE OFICIAL y/o no permita el retiro del electrodoméstico cuando sea necesaria su reparación en taller, se considerara, sin más y sin requerirse intimación de ninguna naturaleza, como negativa del usuario a que la Empresa pueda dar cumplimiento a la garantía efectuando las eventuales reparaciones que pudieran corresponder. En este supuesto, AUTOSAL S.A. quedará liberada de toda responsabilidad no pudiéndosele imputar incumplimiento a la Ley de Defensa del Consumidor y legislación concordante. El usuario deberá asumir todas las consecuencias derivadas de su negativa a que la Empresa cumpla su obligación de garantía. Del mismo modo, en caso que, acordada la visita del TECNICO AUTORIZADO O SERVICE OFICIAL, si el usuario o persona autorizada por este no atendiera al mismo, ello implicará negativa por parte del usuario para que la Empresa cumpla con la obligación de garantía operándose los mismos efectos indicados precedentemente.

IMPORTANTE

1) Para que esta garantía sea válida, deberá presentarse al TÉCNICO AUTORIZADO O SERVICE OFICIAL la factura o boleto (ticket) de compra.

2) El presente certificado anula cualquier otra garantía implícita o explicita. AUTOSAL no autoriza a ninguna otra persona, sociedad o asociación a asumir en nombre y/o representación de la Empresa, ninguna responsabilidad por nuestros productos

3) La garantía tendrá validez si se respetan las instrucciones, condiciones de uso, instalación y mantenimiento especificadas en el manual de instrucciones de uso.

4) Los productos mara KOH-I-NOOR poseen una ficha tripolar con borne de conexión a tierra. Este elemento normalizado y prescripto legalmente es un elemento de seguridad para la vida de cada individuo, por lo que el fabricante o distribuidor no se responsabilizará por los daños causados a personas o cosas que deriven del mal uso o supresión de este.

5) El electrodoméstico debe ser conectado a un tomacorriente de corriente alterna de 220V/5OHz con puesta a tierra (para tres espigas planas) y la red provista de disyuntor diferencial. El no cumplimiento de este requisito exime de toda responsabilidad al fabricante y/o distribuidor sea por daños en el electrodoméstico y/o por daños a terceros.

6) Con el objeto de ofrecer continuamente la mejor ecuación de valor al consumidor, las medidas, capacidades y cualquier otra característica de nuestros productos, podrán variar, cualquiera sea la índole de variación, sin previo aviso.

7) Los repuestos Ilegítimos para esta unidad pueden ser adquiridos en nuestro departamento de SERVICIO TÉCNICO sito en Salcedo 1142, Lomas del Mirador (B1752ETX) Prov. de Buenos Aires ó en los SERVICIOS TÉCNICOS AUTORIZADOS cuyas direcciones pueden consultarse en nuestra web https://kohinoor.com.ar/-tienda/service o llamando al teléfono 0810 222-5644

SERVICIO TÉCNICO OFICIAL CENTRALIZADO 0810 222-5644
NUEVA CENTRAL ÚNICA PARA TODO EL PAÍS

También puede encontrar nuestra Red de Servicio Técnico Oficial en la siguiente dirección web:
https://www.kohinoor.com.ar/tienda/service

Fabrica y distribuye Autosal S.A. Esteban Echeverría 930 (B1604ABB) Florida Pcia. de Buenos Aires
Tel (011) 4102-5700 - Fax: (011) 4730-0800

DATOS TÉCNICOS

Información acerca de los aparatos:

Refrigeradores-Congeladores: KGA-4094; KGB-4094; KGS-4094; KHDA43; KHD43; KHDB43; KFA-3494; KHD31F; KAD-3294. **Refrigeradores sin compartimiento de baja temperatura:** KSA-3290; KHHA30 **Congelador de apertura frontal:** GSA-2694; KFVA25. **Todos de marca KOH-I-NOOR.**

Tipo/Denominación de venta/Modelo		KGS-4094; KGB-4094; KGA-4094	KHD43; KHDA43; KHDB43	KFA-3494; KHD31F	KAD-3294	KSA-3290; KHHA30	GSA-2694	KFVA25
Forma de construcción: aparato de pie		SI	SI	SI	SI	SI	SI	SI
Características de estrellas congelador (1)		****	****	****	****	—	****	****
Clase de clima (2)		T	T	T	T	T	T	T
Medidas								
Altura	cm	197,1	174,9	168,1	168,1	150,5	150,5	150,5
Ancho	cm	60,5	66,5	60,5	60,5	60,5	60,5	60,5
Profundidad	cm	67,1	72,1	67,1	67,1	67,1	67,1	67,1
Ancho con las puertas abiertas	cm	65,5	71,5	65,5	65,5	65,5	65,5	65,5
Profundidad con las puertas abiertas	cm	119,1	129,5	119,1	119,1	119,1	119,1	119,1
Cantidad de puertas		2	2	2	2	1	1	1
Puerta: I = Izq., D = Der., W = Intercambiable		W	W	W	W	W	W	W
Peso de la unidad vacía	kg	81	73	66	64	52	59	59
Peso de la unidad embalada	kg	85	77	69	67	55	62	62
Volúmen de la unidad embalada	m^3	0,92	0,95	0,79	0,79	0,71	0,71	0,71
Características de uso								
Volumen bruto Refrigerador	dm^3	244	310	202	217	305	-	-
Volumen bruto Congelador	dm^3	114	103	109	85	-	250	250
Volumen bruto total	dm^3	358	413	311	302	305	250	250
Volumen útil de los alimentos frescos	dm^3	238	304	197	212	300	-	-
Volumen útil de los alimentos congelados 4 estrellas	dm^3	87	89	96	67	-	207	207
Volumen útil de los alimentos congelados 2 estrellas	dm^3	0	8	7	0	-	-	-
Volumen útil enfriamiento rápido	dm^3	0	0	0	0	0	0	0
Volumen útil total	dm^3	325	401	300	279	300	207	207
Superficie nominal de almacenamiento de los estantes	dm^2	71	81	46	57	74	-	-
Carga máxima admisible de alimentos congelados	kg	50	50	60	30	-	130	130
Necesidad de retirar los comestibles antes de descongelar		SI	SI	SI	SI	SI	SI	SI
Descongelamiento congelador (manual)		SI	SI	SI	SI	-	SI	SI
Descongelamiento refrigerador (automático)		SI	SI	SI	SI	SI	-	-
Temperatura Interior graduable 3)		SI	SI	SI	SI	SI	SI	SI

Tipo/Denominación de venta/Modelo		KGS-4094; KGB-4094; KGA-4094	KHD43; KHDA43; KHDB43	KFA-3494; KHD31F	KAD-3294	KSA-3290; KHHA30	GSA-2694	KFVA25
Cantidad de cajones		3	-	-	2	-	7	7
Capacidad de congelación en 24 hs.	kg	6	5	5	5	-	10	10
Duración de conservación máxima en caso de desperfecto Hs.	Sin acumulador	15	14	14	15	-	15	15
	Con acumulador	24	-	-	-	-	24	24
Accesorios								
Hueveras	Cant. de huevos	12	12	12	12	12	-	-
Crispers para embutidos		1	1	1	1	1	-	-
Crispers para verduras		2	1	1	2	1	-	-
Estantes graduables en el refrigerador		3	3	2	3	4	-	-
Estantes en el congelador		-	1	2	-	-	-	-
Anaqueles en la puerta del refrigerador		5	4	3	4	5	-	-
Anaqueles en la puerta congelador		-	1	1	-	-	-	-
Tapa crispers con regulación de humedad		-	1	1	-	1	-	-
Tapa crispers sin regulación de humedad		1	-	-	1	-	-	-
Características de funcionamiento								
Tensión	Volt.	220	220	220	220	220	220	220
Frecuencia	Hz.	50	50	50	50	50	50	50
Corriente nominal	A	1,4	1,3	1,4	1,3	1	1,2	1,2
Consumo de energía a 25° C en 24 horas	KWH	1.02	0,89	0,90	0,82	0,44	0,90	0,90
en 1 año	KWH	372	325	328	301	160	328	330
Clase de eficiencia energética (IRAM 2404 - 1- 3)		A	A+	A	A	A	A	A
Ruido dB (A) re 1 pW		44	43	45	42	44	43	43
Cantidad de equipos		2	1	1	1	1	1	1
Cumple con las normas de seguridad (IRAM 2 120 -Parte 1)		SI	SI	SI	SI	SI	SI	SI
Eliminación de interferencias		SI	SI	SI	SI	SI	SI	SI
Instrucciones de uso, colocación e instalación		SI	SI	SI	SI	SI	SI	SI

Aclaraciones:

1) **** Artefacto para congelar los alimentos a una temperatura de -18° C o más baja, dentro de las 24 hs. y almacena los alimentos a las mismas temperaturas.
2) Clase de clima tropical T= apto para clima tropical con temperatura ambiente de hasta 43° C.
3) La temperatura interior de la unidad debe ser graduada por el usuario cuando pone en funcionamiento el artefacto.
Se ruega leer bien las instrucciones.
4) Los consumos de energía en 24 hs. fueron determinados según procedimientos normativos. Los datos se refieren a 220 V.50 Hz.
El consumo de energía de 1 año surgió de la multiplicación del consumo por 365.
Los datos de consumo posibilitan la comparación de diferentes aparatos. En el uso diario pueden producirse variaciones.
Con el objeto de ofrecer continuamente la mejor acuación del valor al consumidor, las medidas, capacidades y cualquier otra característica de nuestros productos, podrán variar - cualquiera sea la índole de variación-, sin previo aviso.

REGISTRÁ TU PRODUCTO en
https://www.kohinoor.com.ar/tienda/garantia

KOH-I-NOOR

Combine todos sus ambientes con nuestras heladeras, freezers y secarropas.

Seguí todas las novedades en:
www.kohinoor.com.ar

Seguinos en:

Con el objeto de ofrecer continuamente la mejor ecuación de valor al consumidor, las medidas, capacidades y cualquier otra característica de nuestros productos, pueden variar sin previo aviso.

AUTOSAL S.A. Esteban Echeverría 930 - (B1604ABB) Florida
Tel.: (011) 4102-5700 Líneas Rot. - Fax: (011) 4730-0800
www.autosal.com.ar | atclientes@autosal.com.ar

H4164 06.21